AZ 5 GAS

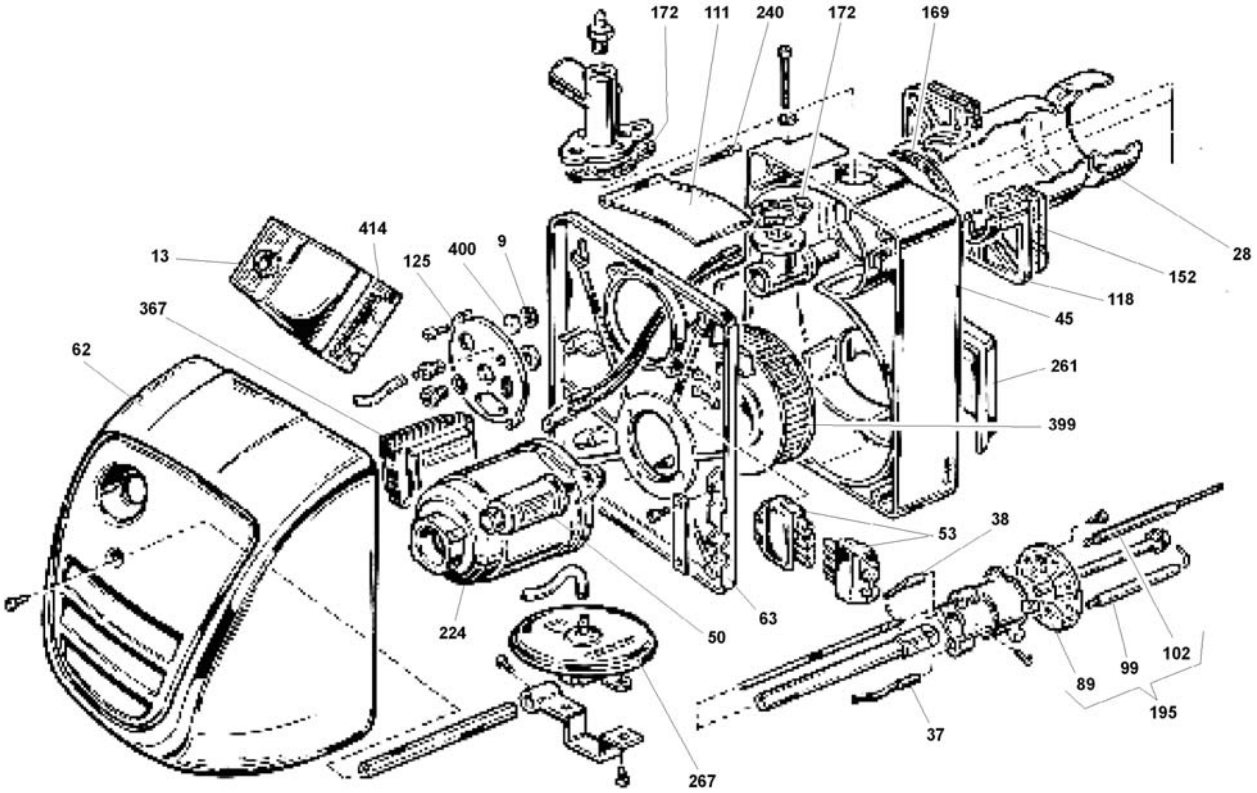

9	984157	Anillo de seguridad para cristal
13	997857	Equipo mod. LANDIS LGB 21
28	204330	Boca fuego
37	493022	Cable electrodos encendido
38	493036	Cable electrodo ionización
45	201302V	Tornillo sin fin aire
63	201504	Tapa tornillo sin fin aire
62	201500	Tapa quemador
99	6803111	Electrodo encendido
102	203320	Electrodo ionización
111	201512	Mariposa regulación aire
118	204502	Brida unión a la caldera
125	204304	Brida en tapa tornillo sin fin

152	204525	Guarnición aislante para brida unión a la caldera
169	204526	Guarnición para boca fuego
172	204141	Guarnición para tubo alimentación o brida gas
195	204145	Conjunto cabeza de combustión
224	203301	Motor eléctrico FHP
240	201513	Perno ensamblado mariposa aire
261	201355	Toma aire
267	221342	Presóstato aire
367	6803105	Transformador
399	5957900	Ventilador centrífugo
400	204507	Cristal testigo
414	997739	Zócalo para equipo LANDIS LGB